기 능

ANC-2000은 MICRO COMPUTER를 사용 다이나믹방식으로 DISPLAY되기 때문에 설치가 용이하고, 기동/정지, 상태 고/저 경보상황을 중앙집중식으로 감시할 수 있는 경제적인 상황판입니다.

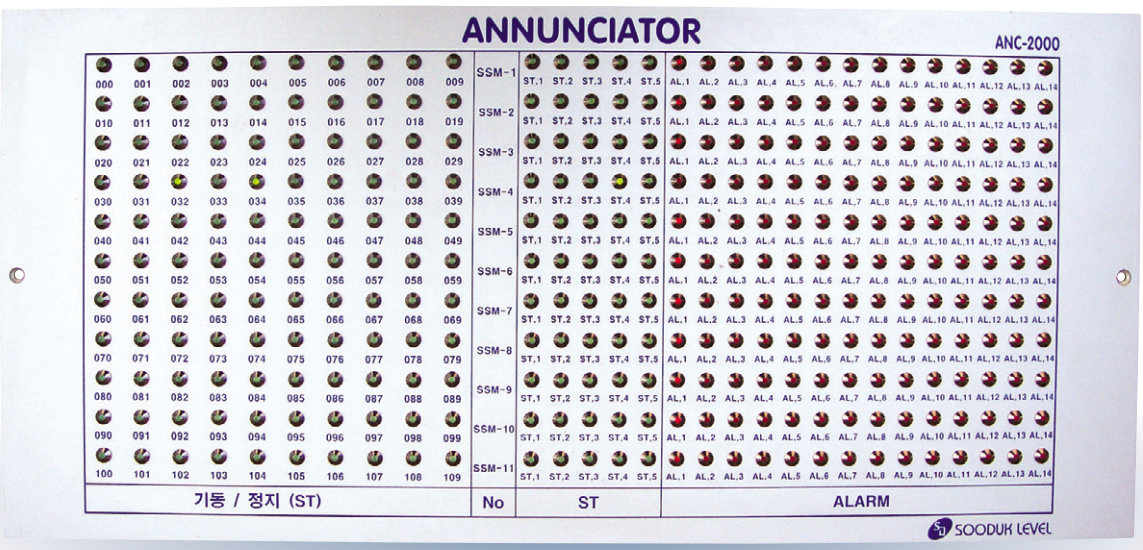

특 징

1. ANC 1개 판넬로 기동/정지, 상태 고/저 경보를 최대 319POINTS까지 감시 할 수 있습니다.
2. 경보 발생시 LED가 점멸됨과 동시에 부져음이 발생하여 사용자가 쉽게 위급한 상황을 인식할 수 있습니다.
3. 사용자가 필요시 LED TEST 기능(LAMP TEST)에 의해 수시로 LED의 동작유무를 확인할 수 있습니다.

사 양

구 분		사 양
표시기능 (CHANNEL)	기동/정지	110 CHANNEL(MAX)
	고/저, 상태, ALARM	209 CHANNEL(MAX)
표시방법		3ϕ 적색, 녹색 고휘도 LED 점등방식
외형구성		AL 및 PC 점등판
외형치수(H×W×D)		600×275×40(mm)
중량		3KG
납품범위		본체 및 악세사리
취부방식		PANEL MOUNTING
취부각도		PANEL 수평
PANEL CUTOUT		560×260(mm)

세부명칭 및 기능

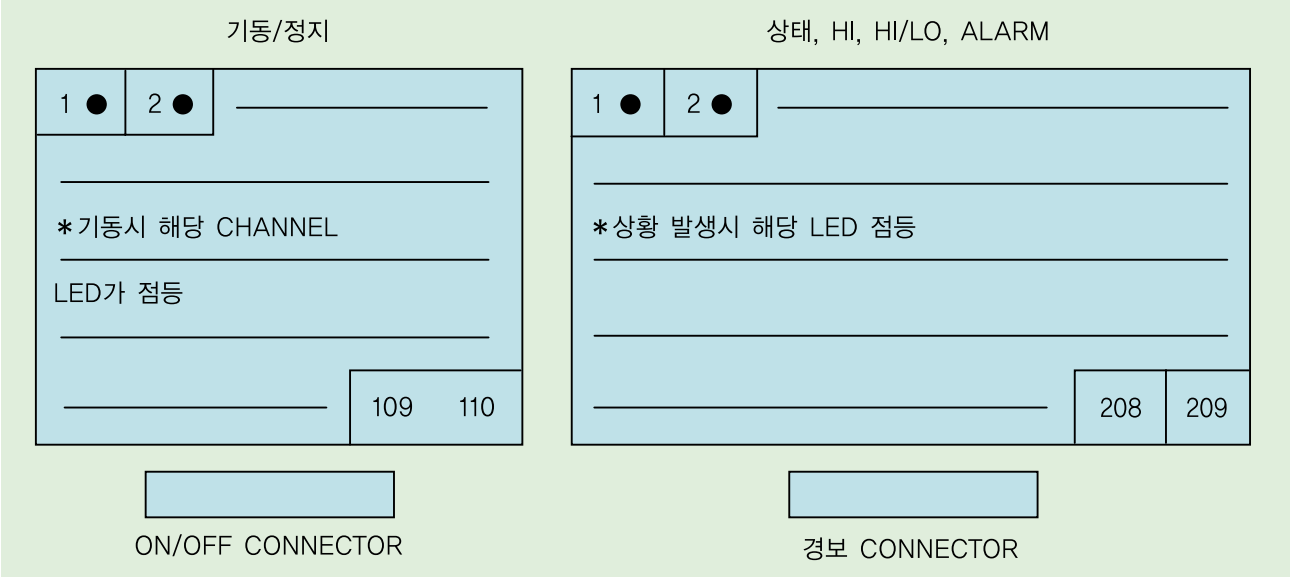

모 델 선 정

구 분	사 양		비 고
ANC-2000	기동/정지	110점	기본사양
	상태, HI/LO, ALARM	209점	

상황판 보조단자대(DISPLAY CONNECTOR)

DPC-2000

* 기능 : SOODUK자체의 상황판을 사용하지 않을경우 별도의 상황판과 연결하여 사용하기 위한 단자대 입니다.
* 구성 및 결선방법

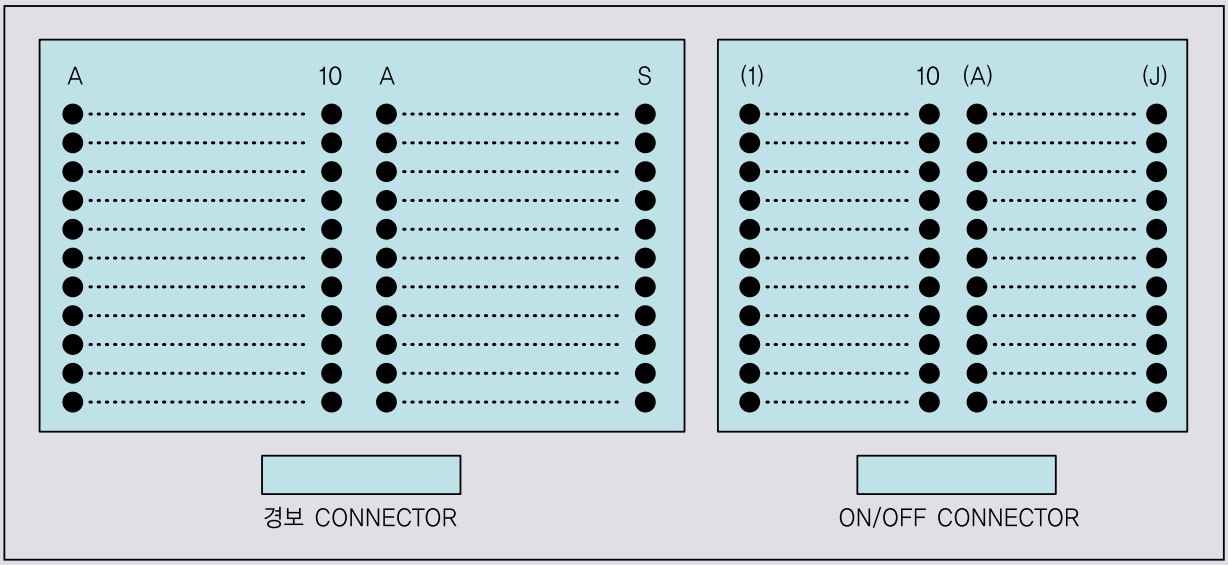

* SIZE : 270×60(mm)