# ST-610

SOODUK

LEVEL SENSOR

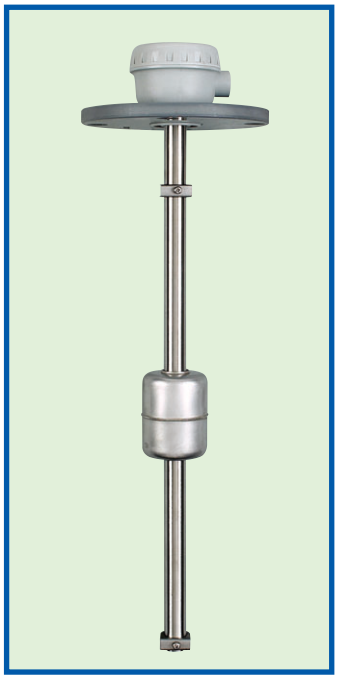

## 기 능

DC-24V의 전압을 SENSOR에 전달 SENSOR에서 변화된 전류신호를 받아 제어 또는 알람 RELAY를 작동하게 된다. FLOAT내부에 고정된 MAGENT에 의해 FLOAT가 상하로 움직일때 REED SWITCH 접점이 동작되면서 동시에 합성저항이 변화되어 액면 지시가 나타난다.

## 특 징

- 고온 고압용으로 사용가능하고 PVC나 PTFE 코팅 처리하여 화학약품 TANK에도 사용한다.
- 현장 조건에 따라 방폭형도 가능하다.

## 점검 및 관리 요령

- 수위 상태가 나타나지 않을때 SENSOR라인 한선을 해체하여 테스터기를 직렬로 접속 시킨 후 DC-24V 또는 4-20mA 수치가 표시되면 이상없음. 수치가 표시 되지 않으면 콤바타 ST-610C 또는 SENSOR 봉 내부 이상.
- 0%-100% 교정 할 때에는 SENSOR 상단 뚜껑을 열고 콤바타 ST-610C 교정한다. ZERO: 0%점 SPAN: 100%점

## SENSOR 내부회로

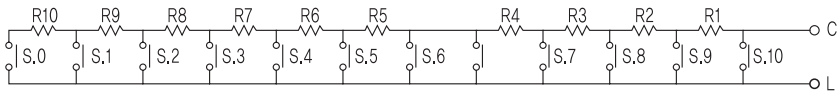


## 외형도

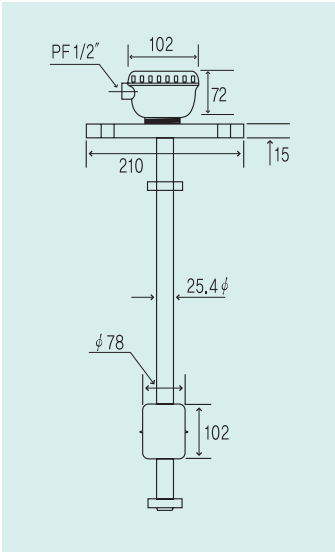


## 일반사양

| | |
|---|---|
| HOUSING 재질 | A, B, S |
| CONDUIT CONNECTION | STD: PF 1/2" |
| BODY MATERIAL | SUS 304 |
| FLOAT | SUS 304 |
| STOPPER | SUS 304 |
| MAX, TEMPERATURE | -10℃~60℃(고온일때 특수주문) |
| FLANGE | PVC 15T (SUS 규격 주문제작) |

## 구성도

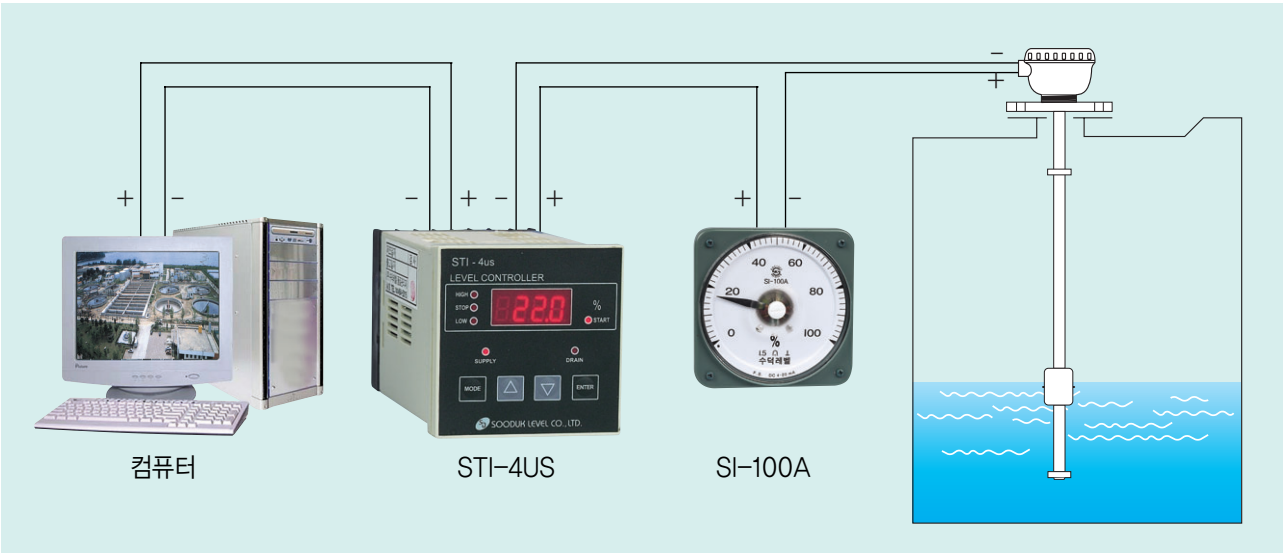

# ST-620

SOODUK

LEVEL SENSOR

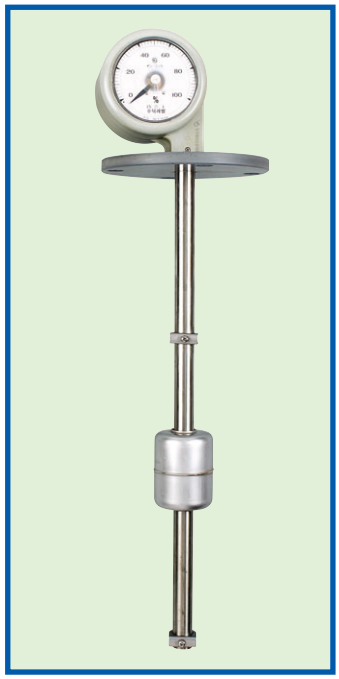

## 기 능

DC-24V의 전압을 SENSOR에 전달 SENSOR에서 변화된 전류신호를 받아 제어 또는 알람 RELAY를 작동하게 된다. FLOAT내부에 고정된 MAGENT에 의해 FLOAT이 상하로 움직일때 REED SWITCH 접점이 동작되면서 동시에 합성저항이 변화되면서 액면지시가 나타난다.

## 특 징

- 고온 고압용으로 사용가능하고 PVC나 PTFE 코팅 처리하여 화학약품 TANK에도 사용한다.
- SENSOR 상단에 계기판이 부착되어서 현장에서도 액면지시를 볼수 있다.
- 원하는 수만큼의 MOTOR를 연속 제어할 수 있다.

## 점검 및 관리 요령

- 수위 상태가 나타나지 않을때 SENSOR라인 한선을 해체하여 테스터기를 직렬로 접속 시킨 후 DC-24V 또는 4-20mA 수치가 표시되면 이상없음. 수치가 표시 되지 않으면 콤바타 ST-610C 또는 SENSOR 봉 내부 이상.
- 0%-100% 교정 할 때에는 SENSOR 상판 뚜껑을 열고 콤바타 ST-610C 교정한다. ZERO: 0%점 SPAN: 100%점

## SENSOR 내부회로

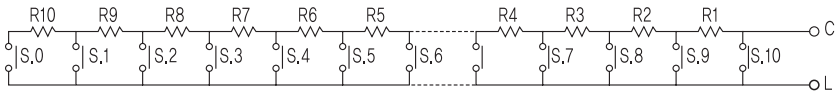


## 외형도

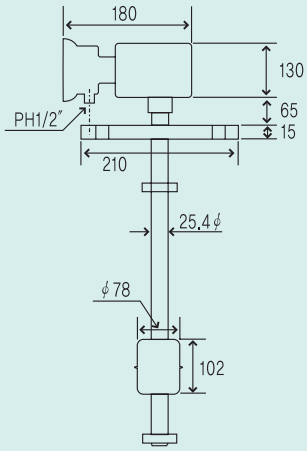


## 일반사양

| | |
|---|---|
| HOUSING 재질 | A, B, S |
| CONDUIT CONNECTION | STD: PF 1/2" |
| BODY MATERIAL | SUS 304 |
| FLOAT | SUS 304 |
| STOPPER | SUS 304 |
| MAX, TEMPERATURE | -10℃~60℃ |
| FLANGE | PVC 15T (SUS 규격 주문제작) |

## 구성도

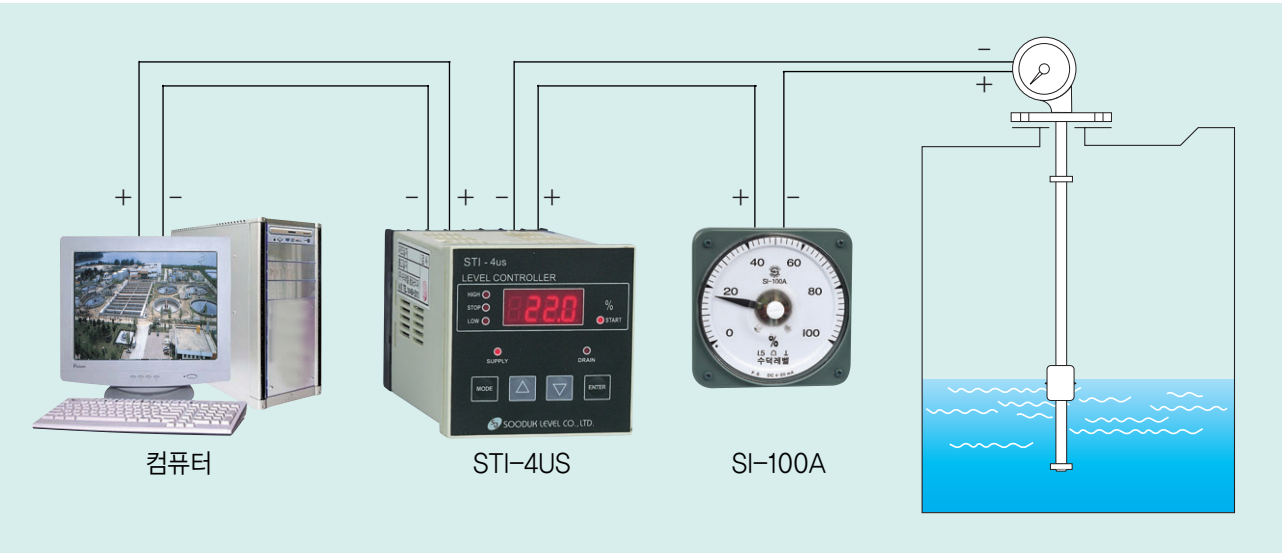

# ST-610M

SOODUK

LEVEL SENSOR

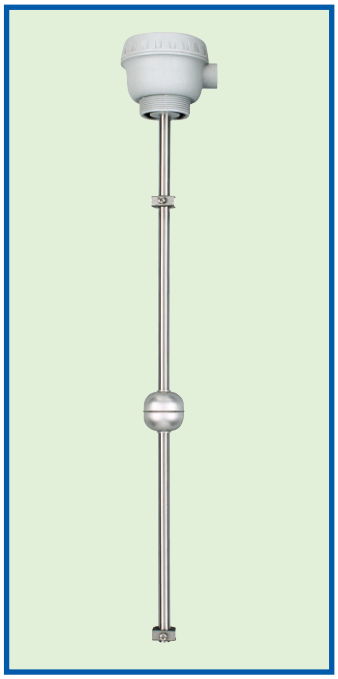

## 기 능

DC-24V의 전압을 SENSOR에 전달 SENSOR에서 변화된 전류신호를 받아 제어 또는 알람 RELAY를 작동하게 된다. FLOAT내부에 고정된 MAGENT에 의해 FLOAT이 상하로 움직일때 REED SWITCH 접점이 동작되면서 동시에 합성저항이 변화되어 액면 지시가 나타난다.

## 특 징

- 고온 고압용으로 사용가능하고 PVC나 PTFE 코팅 처리하여 화학약품 TANK에도 사용한다.
- 현장 조건에 따라 방폭형도 가능하다.
- 610M은 2″소켓 전용이므로 취부하기가 편리하다.

## 점검 및 관리 요령

- 수위 상태가 나타나지 않을때 SENSOR라인 한선을 해체하여 테스터기를 직렬로 접속 시킨 후 DC-24V 또는 4-20mA 수치가 표시되면 이상없음. 수치가 표시 되지 않으면 콤바타 ST-610C 또는 SENSOR 봉 내부 이상.
- 0%-100% 교정 할 때에는 SENSOR 상단 뚜껑을 열고 콤바타 ST-610C 교정한다. ZERO: 0%점 SPAN: 100%점

## SENSOR 내부회로

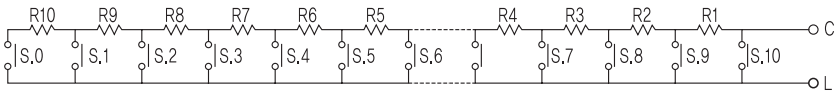


## 외형도

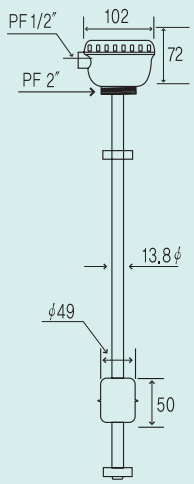


## 일반사양

| | |
|---|---|
| HOUSING 재질 | A, B, S |
| CONDUIT CONNECTION | STD: PF 1/2″ |
| BODY MATERIAL | SUS 304 |
| FLOAT | SUS 304 |
| STOPPER | SUS 304 |
| MAX, TEMPERATURE | -10℃~60℃(고온일때 특수주문) |
| FLANGE | PVC 15T (SUS 규격 주문 제작) (2″소켓 적용임) |

## 구성도

ST-610과 구성도 동일

발행: 2003년 2월


INSTRUMENT

주식회사수덕레벨

SOODUK LEVEL CO.,LTD

서울特別市 城東區 聖水1街 2洞 668-12,
SONGSU1-GA, 2-DONG, SONGDONG-GU,
SEOUL, KOREA
TEL : (02)464-5314(5)  FAX : (02)463-8889
http://www.sooduk.co.kr



본 카다로그에 기재된 사양, 외형, 치수는 제품 개선을 위하여 변경 될 수 있습니다.


AGENT