SQU-1S

기 능

- FLOAT 내부에 MICRO S/W를 내장시켜 FLOAT가 부력에 의하여 떠오르면 내부 구슬이 반대 방향으로 내려가면서 MICRO S/W를 접속시킴으로서 이를 반복하여 ON/OFF 시킨다.
- 접점출력 구분색상 : 검정 COM, 흰색 A접점

특 징

- FLOAT 상부 하우징과 하부 하우징을 2단 맞춤으로 인하여 내부에 물이 들어갈 수 없도록 설계하였다.
- 온도가 높은 지역에서도 견딜수 있도록 설계하였다.

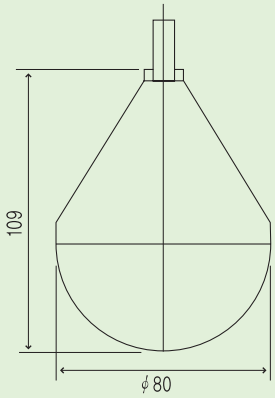

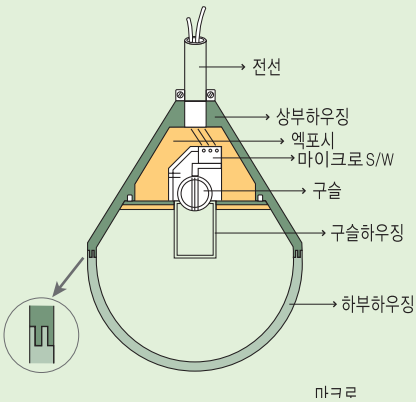

일반사양

FLOAT재질	A, B, S
ROPE	PP 8ϕ
접점용량	AC 220V 0.5A
내열온도	60℃
내 압 력	2kg/cm²
접점출력	A접점
중 량	200g

SQU-2S

기 능

- FLOAT 내부에 MICRO S/W를 내장시켜 FLOAT가 부력에 의하여 떠오르면 내부 구슬이 반대 방향으로 내려가면서 MICRO S/W를 접속시킴으로서 이를 반복하여 ON/OFF 시킨다.
- 접점출력 구분색상 : 검정 COM, 흰색 A접점, 적색 B접점

특 징

- FLOAT 상부 하우징과 하부 하우징을 2단 맞춤으로 인하여 내부에 물이 들어갈 수 없도록 설계하였다.
- 온도가 높은 지역에서도 견딜수 있도록 설계하였다.

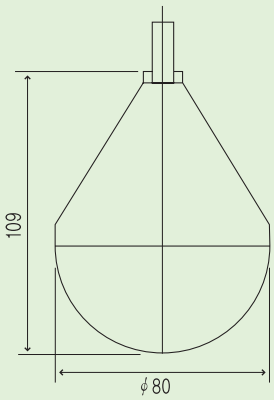

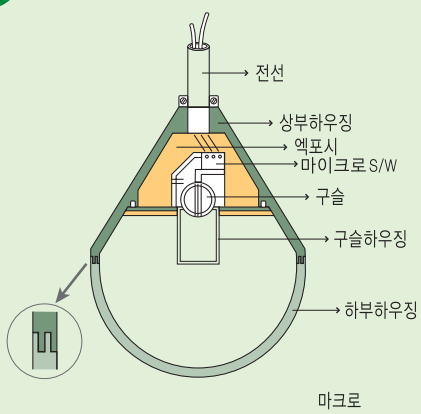

일반사양

FLOAT재질	A, B, S
ROPE	PP 8ϕ
접점용량	AC 220V 0.5A
내열온도	60℃
내 압 력	2kg/cm²
접점출력	A, B 접점
중 량	200g

SQUM-1S

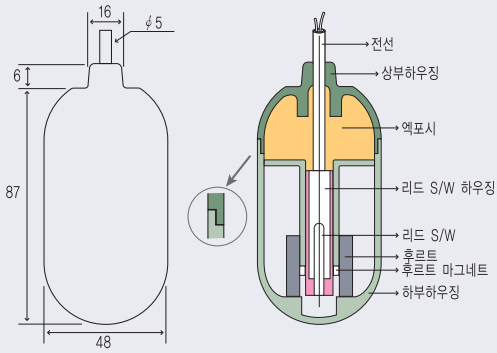

일반사양

FLOAT재질	A, B, S
ROPE	PP 5ϕ
접점용량	AC 220V 0.1A
내열온도	50℃
내 압 력	2kg/cm²
접점출력	A접점
중 량	80g

기 능

- FLOAT 내부에 리드 S/W를 내장시켜 FLOAT가 부력에 의하여 떠오르면 내부 마그네트 FLOAT가 내려오면서 리드 S/W를 접속시킴으로서 이를 반복하여 ON/OFF 한다.

특 징

- 상단부 하우징에 엑폭시를 밀착하므로서 외부의 압력으로 인하여 물이 들어갈 수 없도록 설계하였다.

SO-3S-4W SO-2S-3W SO-1S-2W

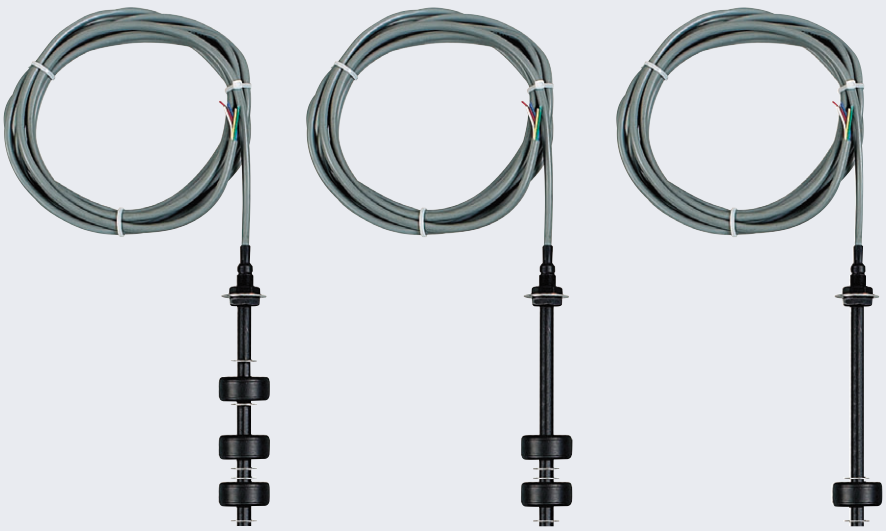

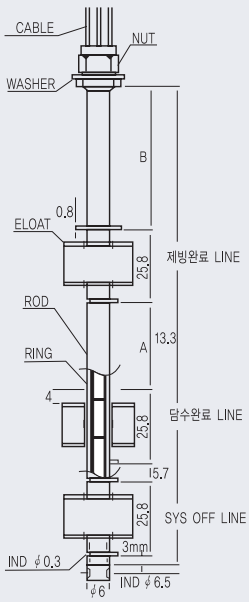

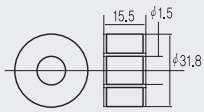

기 능

- 본 레벨 스위치는 작은 수위 탱크의 수위를 제어하기 위한 기기이다. 또한, 상기의 모델은 여러번의 반복실험과 교정 작업으로 완성 되어진 제품으로서 빙축열조 시스템 등에 원활한 제동작을 구현 하도록 제작 되었다.

일반사양

APPLICATION	WATER, MEDICAL LIQUID
MAT'L	FLOAT / GUIDE / STOP RING
NBR	E.P / SUS 304
SWITCHING CURRENT	1A
CONTACT	3POINT DIRECT CONTACT
INSULATION RESISTANCE	500M OHM(Min)
WIRE	6P 3M
OPERATING TEMPERATURE	-20~90℃
PRESSURE	10kgf/cm²
CONNECTION	PF 3/8B
ENCLOSED	IP 68

LEVEL GUIDE TABLE

경 도	72 Shore D
비 중	1.25
성형 수축률	1.7%
굴곡 탄성률	5,500 kgf/cm²
인 장 강 도	440 kgf/cm²
항 복 강 도	280 kgf/cm²
충 격 강 도	ATM 20, -40 / 60kgf/cm²
용 점	218℃
체적 고유저항	무한대 OHM
절연 파괴전압	18.1 KV/mm

SI-100A

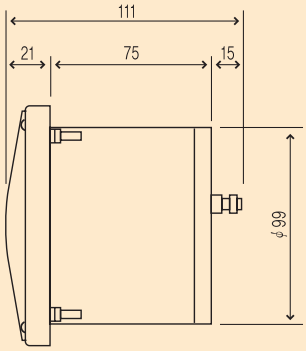

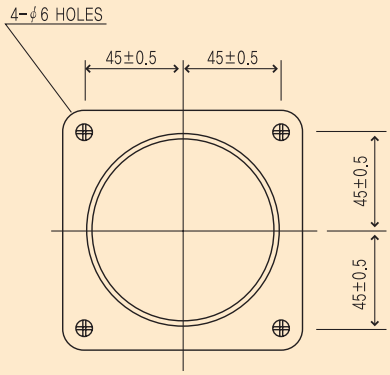

기 능

- DC-24V의 전압을 SENSOR 전달 변환된 전류신호를 4-20mA 전환하여 아나로그 수치로 TANK내부의 량을 확인할 수 있다.

점검 및 관리요령

- SENSOR에 연결하지 않을 때에는 기본값 0%점 이하로 표시한다.
- 0%-100% 교정할때에는 전면 중앙에 교정 레바를 좌우로 움직인다.
- 게이지 바른이 순간적으로 100% 이상 넘어갈 때에는 게이지 내부회로 쇼트임으로 교환하여야 한다.

SI-65A

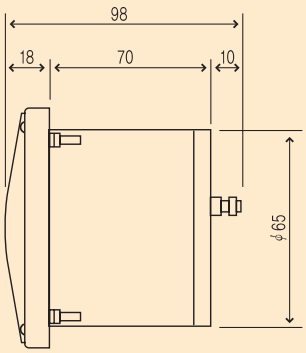

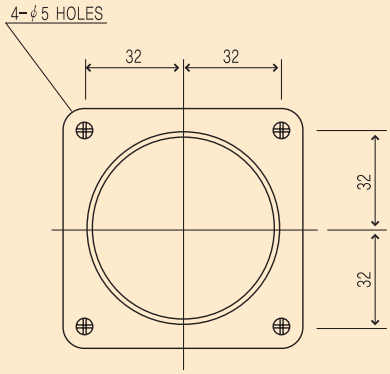

기 능

- DC-24V의 전압을 SENSOR 전달 변환된 전류신호를 4-20mA 전환하여 아나로그 수치로 TANK내부의 량을 확인할 수 있다.

점검 및 관리요령

- SENSOR에 연결하지 않을 때에는 기본값 0%점 이하로 표시한다.
- 0%-100% 교정할때에는 전면 중앙에 교정 레바를 좌우로 움직인다.
- 게이지 바른이 순간적으로 100% 이상 넘어갈 때에는 게이지 내부회로 쇼트임으로 교환하여야 한다.

발행: 2003년 2월

INSTRUMENT
주식회사수덕레벨
SOODUK LEVEL CO., LTD
서울特別市 城東區 聖水1街 2洞 668-12,
SONGSU1-GA, 2-DONG, SONGDONG-GU,
SEOUL, KOREA
TEL : (02)464-5314(5) FAX : (02)463-8889
http://www.sooduk.co.kr

본 카다로그에 기재된 사양, 외형, 치수는 제품 개선을 위하여 변경 될 수 있습니다.

AGENT