SP-3U-2W

SOODUK

LEVEL CONTROLLER

기 능

LEVEL SENSOR의 신호를 받아서 UNIT내에 있는 RELAY가 동작하여 START, STOP, HIGH ALARM, BUZZER 출력을 보내고 UNIT 및 SENSOR 이상시에는 LINE ERROR 출력을 보낸다.

명칭 및 기능

급배수 전환 S/W – 급수 및 배수의 용도에 맞게 전환 급수: 앞, 배수: 뒤
POWER – AC220V인가지 POWER LED 점등
HIGH ALARM – 측정물이 H/A지점에 위치 했을 때 LED점등
STOP – 측정물이 STOP 지점에 위치 했을 때 LED 점등
START – 측정물이 START 지점에 위치 했을 때 LED 점등
BUZZER – H/A, 및 센서라인 이상시 LED 점등
LINE ERROR – 센서에서 유니트까지 선로 이상 (OPEN, SHORT) LED 점등

용 도

전도성, 비전도성 사용
경유, 등유, 벙커C유, 화학약품, 순수 공업용수, 응축수 TANK, 빌딩 고가수, 아파트 고가수, 일반 배수 급수, 고온용 TANK, 공장자동화 급수 배수 폐수 외.

특 징

- 판넬 외부(OUTSIDE) 및 판넬 내부(INSIDE) 형으로 한개의 단자판으로 양면 이중 효과를 낼수 있고 판넬 외부(OUTSIDE) 설치시에는 판넬 전면에 별도의 ALARM 램프를 부착하지 않고 UNIT 전면 LED 램프를 대치 활용 할 수 있다.
- A/S 및 제품 교환시에는 UNIT와 단자판이 분리형이므로 작업 처리시간을 단축하여 업무효율을 높일 수 있다.
- 자기진단 기능에 의해 SENSOR 회로 및 UNIT 이상시에는 LINE ERROR 유무 상태가 나타난다.
- UNIT 상판 끝단에 START, STOP 최종 출력 확인 LED 램프 부착.
  - LED 램프 점등일 때 START
  - LED 램프 소등일 때 STOP

점검 및 관리 요령

- UNIT LED 램프가 점등, 소등 하는지 확인한다.
  - LED 램프 점등일 때 기동
  - LED 램프 소등일 때 정지
- SENSOR 라인 두선을 해체 한 후 테스터기를 병렬로 접속 DC-24V가 표시되는지 확인 (허용범위 DC-15~28V까지)
- UNIT를 제거한 후 CONTROLLER 접점 및 ALARM 접점을 각각 숏트 시킨다. 이때 ON, OFF 기능을 하는지 확인한다(ON, OFF 기능 정상일 때에는 UNIT 이상)
- LINE ERROR 점등시 UNIT와 단자판 밀착 확인 또는 UNIT와 SENSOR라인 접속확인.

일반사양

사용전압	AC 220V 10% ±60Hz (AC 110V 주문)
소모전력	6VA (MAX)
입 력	DC mA 단위
출 력	START, STOP, H/A, BUZ
내 전 압	AC 2000V 1SEC

절연저항	10MΩ (DC 500V MEG에서)
릴레이용량	AC 250V 5A MAX
온 도	60℃
습 도	0-90% RH
중 량	500g

SP-3S-2W

SOODUK

LEVEL SENSOR

기 능

수위의 움직임에 따라 FLOAT가 상하로 이동할 때 SENSOR내에 설정한 리드 S/W 접점을 전류신호인 mA 단위로 UNIT 전송한다.

용 도

전도성, 비전도성 사용.
경유, 등유, 벙커 C유, 화학약품 응축수 TANK, 빌딩 고가수, 아파트 고가수, 일반 배수 · 급수, 고온 TANK, 공장 자동화 급수 · 배수 외

점검 및 관리 요령

- UNIT 단자에 부착한 SENSOR 두선을 해체한 후 테스터기를 병렬로 접속 DC-24V가 표시되지 않으면 UNIT 이상.
- SENSOR 라인 한선을 해체한 후 테스터기를 직렬로 접속 DC-24V가 표시되지 않으면 SP-3S-2W 콤바타 이상.
- SENSOR 라인 한선을 해체한 후 테스터기를 직렬로 접속 시킨후 mA 단위로 놓고 내용물이 START, 19mA, STOP 26mA, HIGH ALARM 33mA, 수치가 나타나면 SENSOR 이상없음 (허용범위 ±1.5mA)
- FLOAT를 상하로 서서히 움직일 때 수치가 변하지 않으면 헤드내부에 있는 콤바타나 SENSOR 봉 내부에 있는 리드 S/W 이상으로 볼 수 있다.

일반사양

HOUSING 재질	A, B, S
CONDUIT CONNECTION	PF 1/2″
FLOAT 재질	SUS 304
MAX. TEMPERATURE	-10℃~60℃

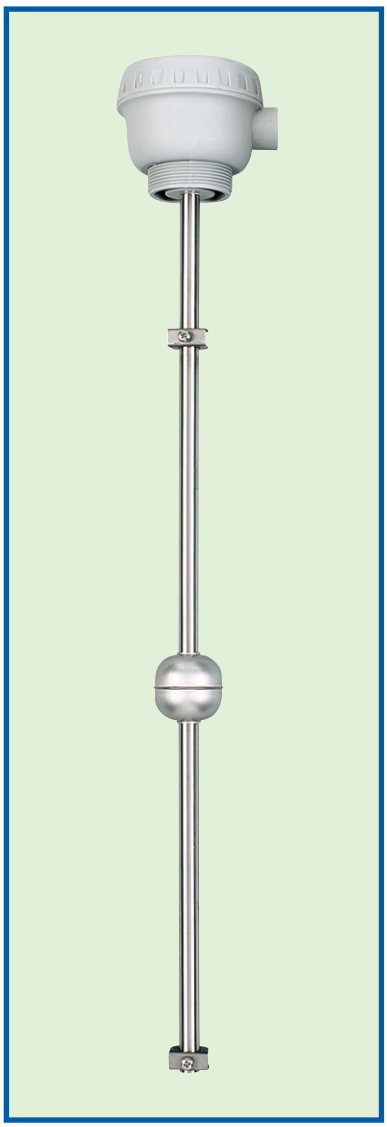

결선도

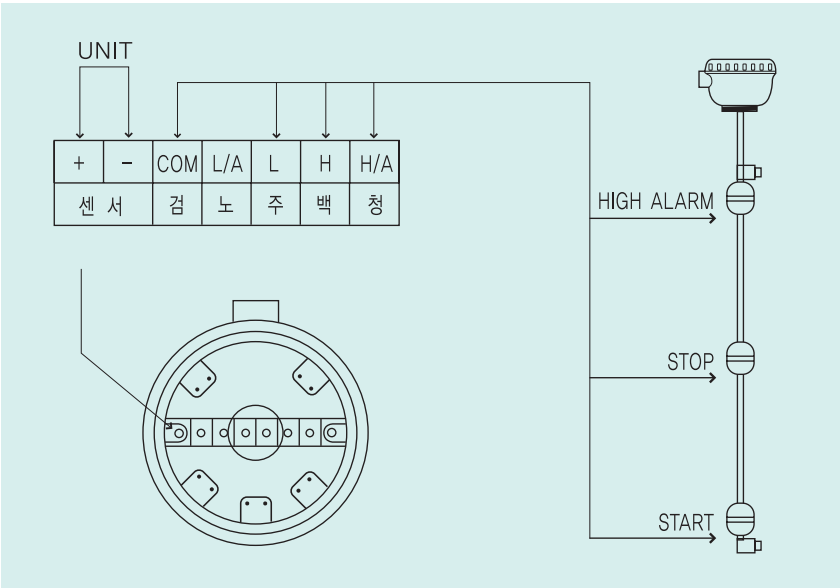

외형도

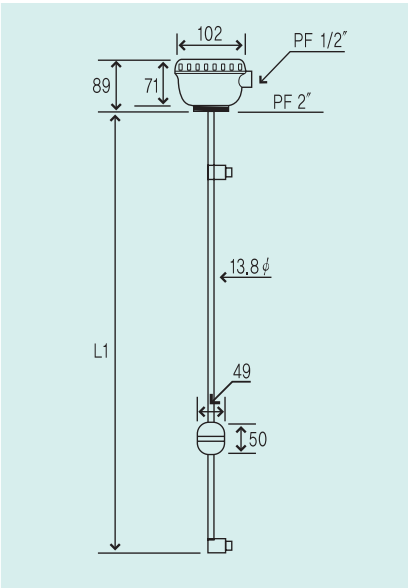

유니트 회로도

SP-3U-2W UNIT DOOR 설치 회로도

2접점 이상 CONTROL 접점 사용시 릴레이 적용

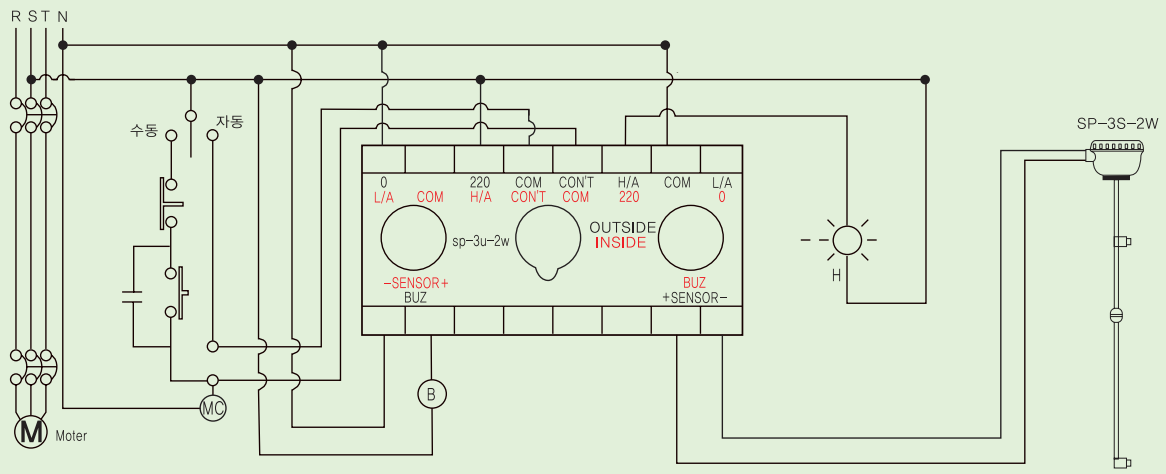

SP-3U-2W UNIT 내판 설치 회로도

2접점 이상 CONTROL 접점 사용시 릴레이 적용

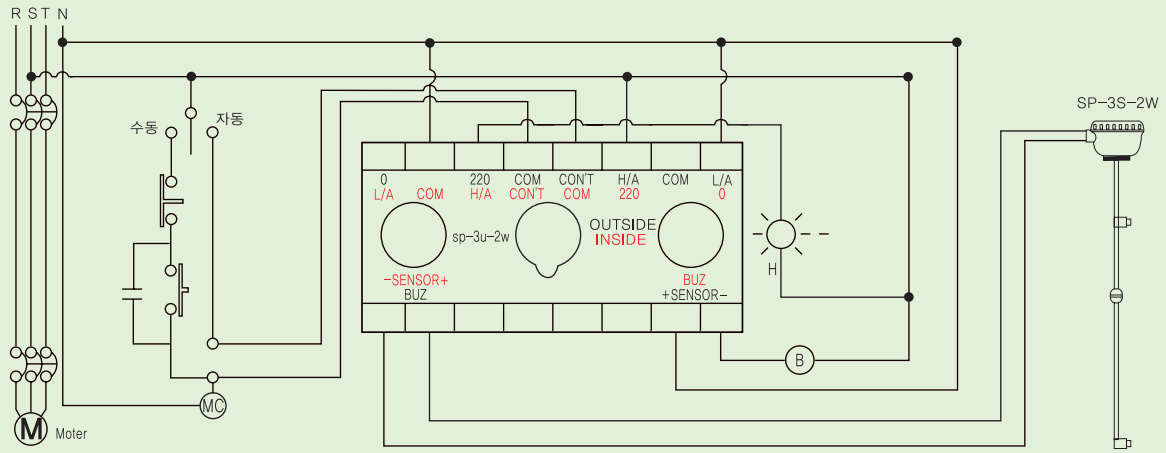

유니트 설치방법

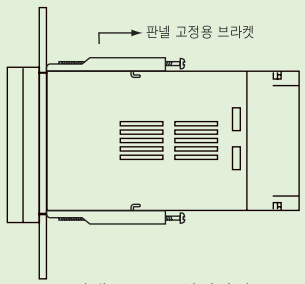

판넬 DOOR 설치방법

• DOOR 설치시 결선은 흑색글씨 (OUTSIDE)

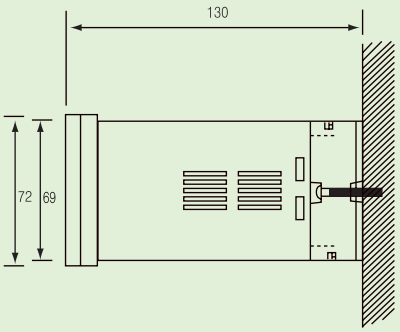

내판 설치방법

• 벽면 설치시 결선은 적색글씨 (INSIDE)

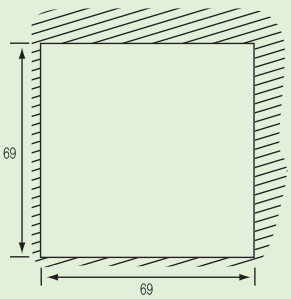

컷팅 사이즈

발행: 2003년 2월

INSTRUMENT

주식회사수덕레벨

SOODUK LEVEL CO., LTD

서울特別市 城東區 聖水1街 2洞 668-12,
SONGSU1-GA, 2-DONG, SONGDONG-GU,
SEOUL, KOREA
TEL : (02)464-5314(5) FAX : (02)463-8889
http://www.sooduk.co.kr

본 카다로그에 기재된 사양, 외형, 치수는 제품 개선을 위하여 변경 될 수 있습니다.

AGENT